CLIENTE
CUSTOMER

SOLVAY
SPECIALTY POLYMERS ITALY

IMPIANTO
PLANT

STABILIMENTO SOLVAY DI PORTO MARGHERA (VE)
REVAMPING RETE ELETTRICA
CABINA 48

APPARECCHIATURA ELETTRICA
ELECTRIC EQUIPMENT

QUADRO MCC QM4

SCHEMA ELETTRICO
UNIFILARE – FUNZIONALE – MORSETTIERE

REV.	DESCRIZIONE	DATA	DISEGN.	CONT.	APPR.
5	AGGIORNATO PER REVAMPING CABINA F08	05/2018	A.C.	PROSOFT	
4	AS–BUILT ELIMINATA MARCIA DA DCS G501/3	01/2018	A.C.	PROSOFT	
2	AGGIORNATO RIFERIMENTI ESTERNI E RINOMINATO	08/2015	DE TONI	NARDELOTTO	
6	AGGIORNATO PER INS. PROTEZ. DIFF.	06/2019	MAFFI	PROSOFT	
0	EMISSONE PRELMINARE	05/2015	DE TONI	NARDELOTTO	

PROGETTO PRO SOFT SOFTWARE

CLIENTE SOLVAY

LOCALITA' P.TO MARGHERA

COMM. CLIENTE

PROGETTO REVAMPING CABINA 48

COMMESSA 053–235

TITOLO QUADRO MCC QM4
CABINA 48
SCHEMA ELETTRICO

FORMATO A3
SCALA /
REV. 6

SOSTITUISCE IL SF–33761 | SOSTITUITO DA | DISEGNO N° MNF–2881 | FG. 1 DI 60

Il presente disegno e' proprieta' della PROGECO. Ogni diritto e' riservato secondo i termini di legge.

Fg.	TITOLO	REVISIONI 00	01	02	03	04	05	06	07	08	09
		DE TONI	DE TONI	DE TONI	A.C.	PROSOFT	PROSOFT	PROSOFT			
1	COPERTINA – TITOLO	05/2015	06/2015	08/2015	11/2015	01/2018	05/2018	06/2019			
2	CARATTERISTICHE DEL QUADRO	05/2015	06/2015	08/2015	11/2015						
3	INDICE E REVISIONI	05/2015	06/2015	08/2015	11/2015	01/2018	05/2018	06/2019			
3A	INDICE E REVISIONI		06/2015	08/2015	11/2015						
4	LEGENDA	05/2015	06/2015	08/2015	11/2015						
5	LAYOUT	05/2015	06/2015	08/2015	11/2015		05/2018	06/2019			
6	COORDINAMENTI	05/2015	06/2015	08/2015	11/2015						
7	COORDINAMENTI	05/2015	06/2015	08/2015	11/2015						
8	COORDINAMENTI	05/2015	06/2015	08/2015	11/2015						
9	COORDINAMENTI	05/2015	06/2015	08/2015	11/2015						
10	COORDINAMENTI	05/2015	06/2015	08/2015	11/2015		05/2018				
11	COORDINAMENTI	05/2015	06/2015	08/2015	11/2015						
12	COORDINAMENTI	05/2015	06/2015	08/2015	11/2015						
13	ARRIVO LINEA	05/2015	06/2015	08/2015	11/2015						
14	CIRCUITI AUSILIARI	05/2015	06/2015	08/2015	11/2015						
15	RISERVA	05/2015	06/2015	08/2015	11/2015						
16	DISPONIBILE	05/2015	06/2015	08/2015	11/2015						
17	DISPONIBILE	05/2015	06/2015	08/2015	11/2015						
18	DISPONIBILE	05/2015	06/2015	08/2015	11/2015						
19											
20											
21	FG-606	05/2015	06/2015	08/2015	11/2015						
22	FP-607	05/2015	06/2015	08/2015	11/2015						
23	FG-608	05/2015	06/2015	08/2015	11/2015						
24	MPS-643/2			08/2015	11/2015						
25											
26	DISPONIBILE			08/2015	11/2015						
27											
28	DISPONIBILE	05/2015	06/2015	08/2015	11/2015						
29	DISPONIBILE	05/2015	06/2015	08/2015	11/2015						
30	RISERVA	05/2015	06/2015	08/2015	11/2015						
31	FG-522/2	05/2015	06/2015	08/2015	11/2015						
32	FG-524/2	05/2015	06/2015	08/2015	11/2015						
33	FG-539/2	05/2015	06/2015	08/2015	11/2015						
34	R1 – RESISTENZA RISC. OLIO	05/2015	06/2015	08/2015	11/2015						
35	FG-528/2	05/2015	06/2015	08/2015	11/2015						
36	MG-501/3			08/2015	11/2015	01/2018					
37											
38	MG-364/11S	05/2015	06/2015	08/2015	11/2015			06/2019			
39											
40	DISPONIBILE	05/2015	06/2015	08/2015	11/2015						
41	DISPONIBILE		06/2015	08/2015	11/2015						
42	DISPONIBILE		06/2015	08/2015	11/2015						
43	DISPONIBILE		06/2015	08/2015	11/2015						
44	FG-41C		06/2015	08/2015	11/2015		05/2018				
45											
46	FG-41D		06/2015	08/2015	11/2015		05/2018				
47											

REV.	MODIFICA	DATA	FIRMA	APPR.		SOST. IL:	SOST. DA:	ORIGINE:
5	AGGIORNATO PER REVAMPING CABINA F08	05/2018	A.C.	DATA	15/12/2014			
6	AGGIORNATO PER INS. PROTEZ. DIFF.	06/2019	MAFFI	DISEG.	DE TONI			
0	EMISSIONE PRELIMINARE	05/2015	DE TONI	VISTO	M.N.			

SOLVAY

PROGETTO PRO SOFT SOFTWARE

INDICE E REVISIONI
CABINA N. 48 – MCC QM4

053-235

+QM4

MNF-2881-03-FNZ

MNF-2881

FOGLIO 3 DI 60

SEGUE 3A

VISTA FRONTALE QUADRO ESISTENTE

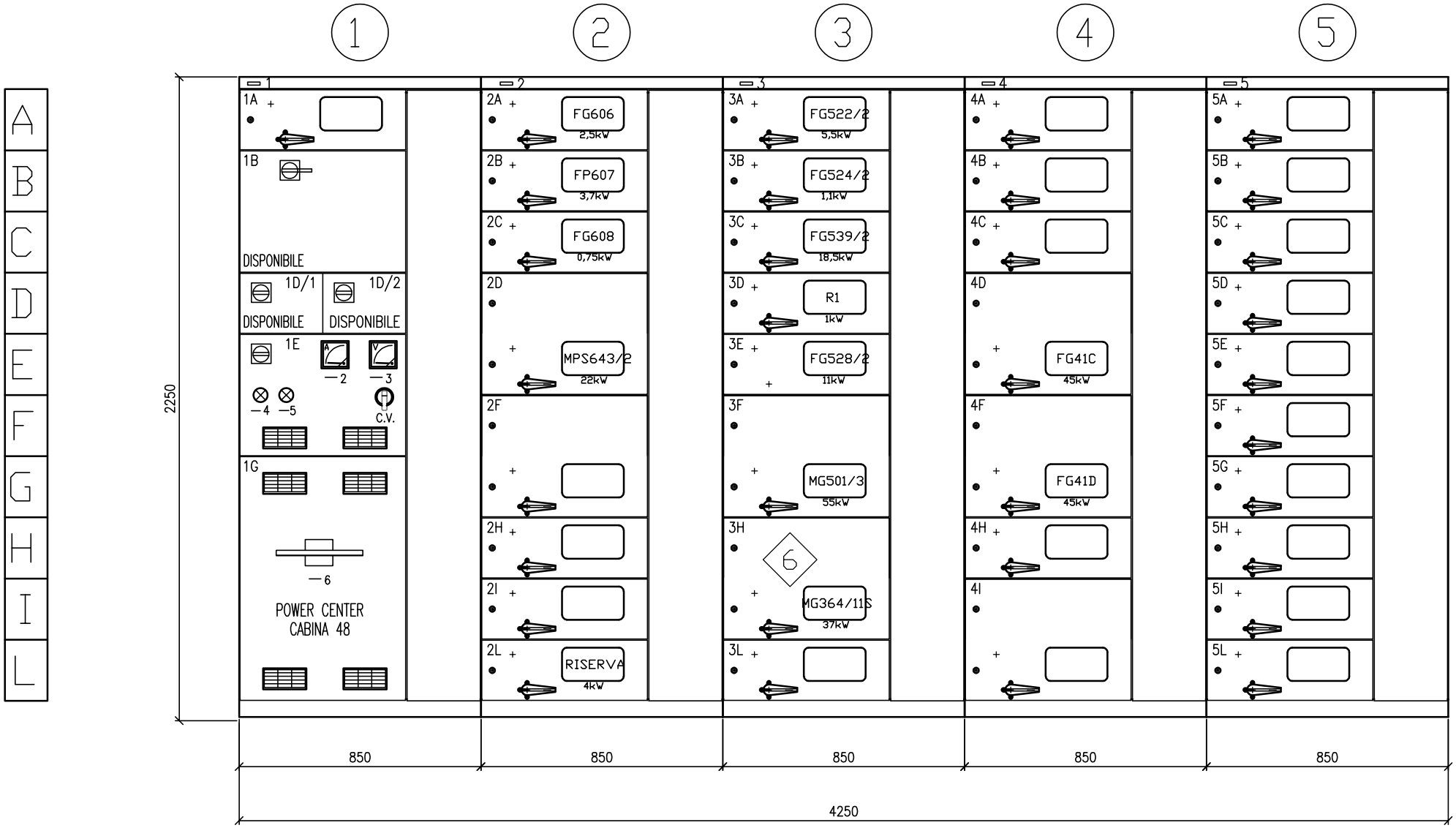

5	AGGIORNATO PER REVAMPING CABINA F08	05/2018	A.C.	DATA	15/12/2014	SOLVAY	PROGETTO PRO SOFT SOFTWARE	LAYOUT CABINA N. 48 – MCC QM4	053-235		
6	AGG. PER INS. PROTEZIONE DIFF.	06/2019	MAFFI	DISEG.	DE TONI					+QM4	
0	EMISSIONE PRELIMINARE	05/2015	DE TONI	VISTO	M.N.				MNF-2881-05-FNZ	MNF-2881	FOGLIO 5 DI 60
REV.	MODIFICA	DATA	FIRMA	APPR.		SOST. IL:	SOST. DA:	ORIGINE:			SEGUE 6

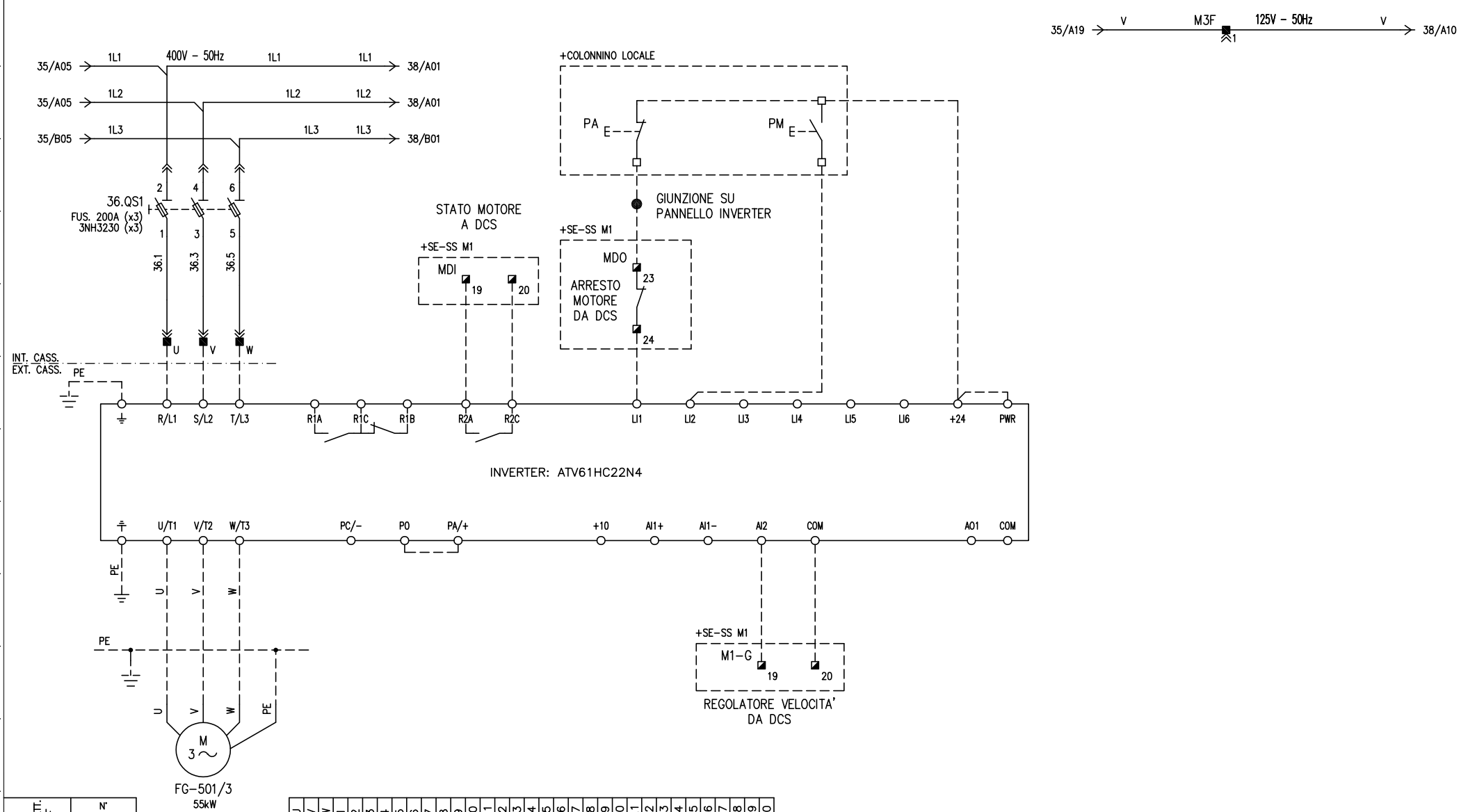

MORSETT. M3F	N° MORSETTO / PONTI FISSI		U	V	W	1	2	3	4	5	6	7	8	9	10	11	12	13	14	15	16	17	18	19	20	21	22	23	24	25	26	27	28	29	30
CAVO N°	TIPO/DIMENS.	DESTINAZIONE																																	
CP-FG501/3_1	3x50+1G25	ALIMENTAZIONE INVERTER	X	X	X																														
CP-FG501/3_2	3x50+1G25	ALIMENTAZIONE MOTORE DA INVERTER																																	
CC-FG501/3	7G1,5	COLONNINO COMANDI	COLLEGAMENTO SU MORSETTIERA INVERTER																																
CI-1044	7x1,5	ARM. SE/SS M1 CAB. 48	COLLEGAMENTO SU MORSETTIERA INVERTER																																
CS-501/3	2x0,75	ARM. SE/SS M1 CAB. 48	COLLEGAMENTO SU MORSETTIERA INVERTER																																
CI-501/3	2x0,75	ARM. SE/SS M1 CAB. 48	COLLEGAMENTO SU MORSETTIERA INVERTER																																

REV.	MODIFICA	DATA	FIRMA	APPR.		SOST. IL:	SOST. DA:	ORIGINE:
4	AS-BUILT ELIMINATA MARCIA DA DCS G501/3	01/2018	PROSOFT	DATA	15/12/2014			
3	AS-BUILT REVAMPING CABINA 48	11/2015	A.C.	DISEG.	DE TONI			
0	EMISSIONE PRELIMINARE	05/2015	DE TONI	VISTO	M.N.			

SOLVAY

progeco®

FG-501/3 - 3F
CABINA N. 48 - MCC QM4
COLONNA 3 - CASSETTO 3F

053-235

+QM4

MNF-2881-36-FNZ

MNF-2881

FOGLIO 36 DI 60
SEGUE 38

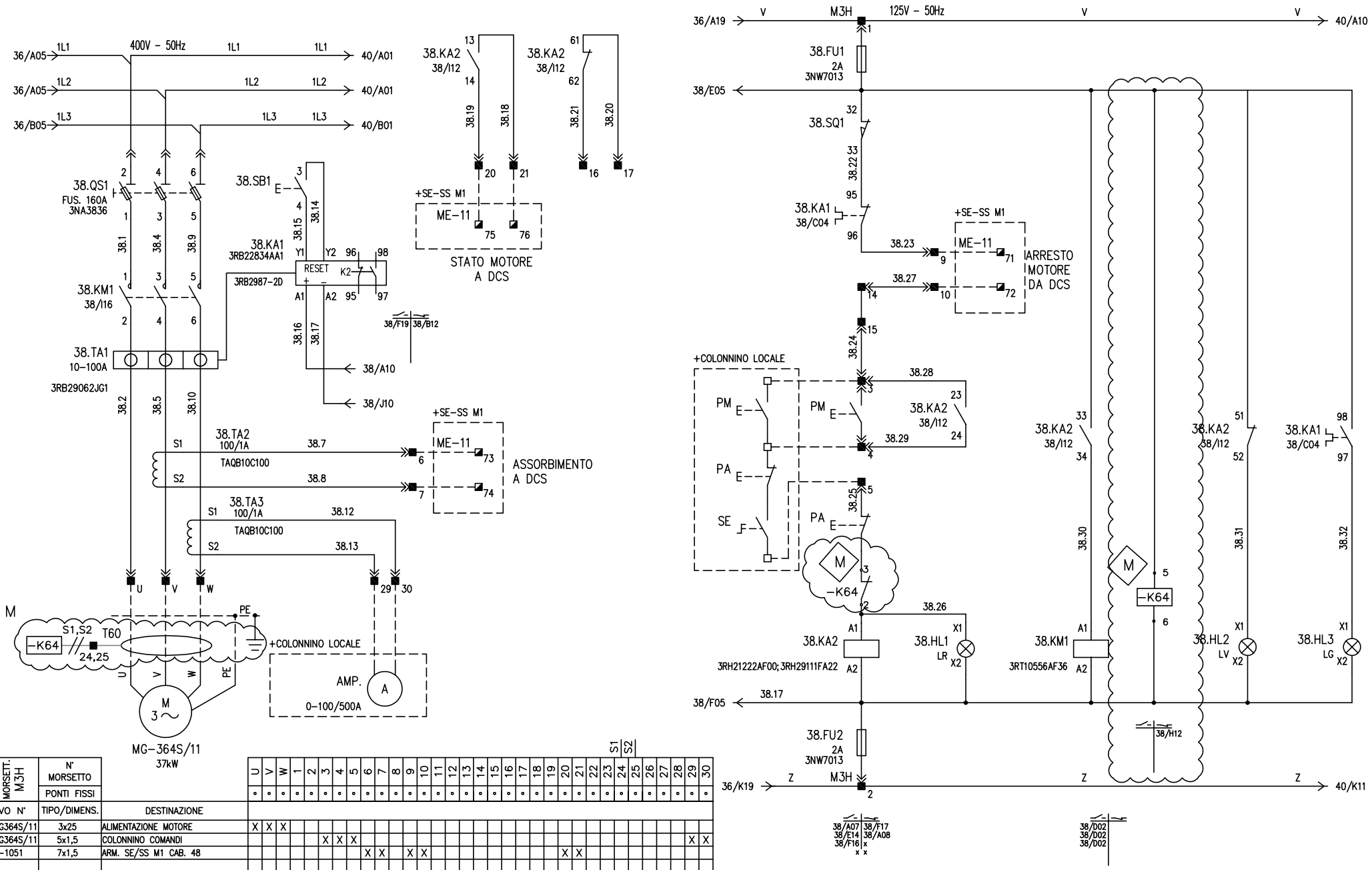

MORSETT. M3H	N° MORSETTO / PONTI FISSI		U	V	W	1	2	3	4	5	6	7	8	9	10	11	12	13	14	15	16	17	18	19	20	21	22	23 (S1)	24 (S2)	25	26	27	28	29	30
CAVO N°	TIPO/DIMENS.	DESTINAZIONE																																	
CP-MG364S/11	3x25	ALIMENTAZIONE MOTORE	X	X	X																														
CC-MG364S/11	5x1,5	COLONNINO COMANDI						X	X	X																								X	X
CI-1051	7x1,5	ARM. SE/SS M1 CAB. 48									X	X		X	X										X	X									

REV.	MODIFICA	DATA	FIRMA	APPR.		SOST. IL:	SOST. DA:	ORIGINE:			
3	AS-BUILT REVAMPING CABINA 48	11/2015	A.C.	DATA	15/12/2014	SOLVAY		progeco®	MG-364S/11 - 3H CABINA N. 48 - MCC QM4 COLONNA 3 - CASSETTO 3H	053-235	
4	AGG. PER INS. PROTEZ. DIFF.	06/2019	MAFFI	DISEG.	DE TONI						+QM4
0	EMISSIONE PRELIMINARE	05/2015	DE TONI	VISTO	M.N.					MNF-2881-38-FNZ	MNF-2881

FOGLIO 38 DI 60
SEGUE 40